Quadro de Cargas (QD3)

Circuito	Descrição	Esquema	Método de inst.	Tensão (V)	Iluminação (W) 15	30	32	36	Tomadas (W) 100	600	Pot. total. (VA)	Pot. total. (W)	Fases	Pot. - R (W)	Pot. - S (W)	Pot. - T (W)	FCT	FCA	In' (A)	Ip (A)	Seção (mm2)	Ic (A)	Icc (kA)	Disj (A)	dV parc (%)	dV total (%)	Status
QD2		3F+N+T	B1	380/220 V							48944	44050	R+S+T	14920	14130	15000	1.00	0.70	86.6	60.6	35	110.0	3	63	0.12	0.75	OK
1	ILUMINAÇÃO / ADM	F+N+T	B1	220 V	5	13	26				1576	1297	R	1297			1.00	0.65	11.0	7.2	2.5	24.0	3	10	0.79	1.42	OK
2	ILUMINAÇÃO / SERVIÇO	F+N+T	B1	220 V	2	34		27			2339	2022	R	2022			1.00	0.70	15.2	10.6	2.5	24.0	3	16	1.76	2.39	OK
3	ILUMINAÇÃO/PÁTIO-CORREDORES	F+N	B1	220 V				43			2037	1548	R	1548			1.00	0.70	13.2	9.3	2.5	24.0	3	10	0.69	1.32	OK
4	ILUMINAÇÃO / SALAS LADO A	F+N	B1	220 V				60			2483	2160	T			2160	1.00	0.70	16.1	11.3	2.5	24.0	3	16	3.19	3.82	OK
5	ILUMINAÇÃO / SALAS LADO B	F+N	B1	220 V				78			3228	2808	S		2808		1.00	0.70	21.0	14.7	4	32.0	3	16	1.25	1.88	OK
6	ILUMINAÇÃO / LABM CIENCIA - BIBLIOTECA	F+N	B1	220 V				34			1407	1224	R	1224			1.00	0.65	9.8	6.4	2.5	24.0	3	10	0.80	1.43	OK
7	TOMADAS / ADM	F+N+T	B1	220 V					15		1667	1500	R	1500			1.00	0.65	11.7	7.6	2.5	24.0	3	10	0.80	1.43	OK
8	TOMADAS / SALAS LADO A	F+N+T	B1	220 V					31		3444	3100	T			3100	1.00	0.70	22.4	15.7	4	32.0	3	16	2.30	2.93	OK
9	TOMADAS / SALAS LADO B	F+N+T	B1	220 V					36		4000	3600	S		3600		1.00	0.70	26.0	18.2	4	32.0	3	20	1.16	1.79	OK
10	TOMADAS / LABM CIENCIA - BIBLIOTECA	F+N+T	B1	220 V					11		1222	1100	R	1100			1.00	0.65	8.5	5.6	2.5	24.0	3	10	0.71	1.34	OK
11	TOMADAS / SERVIÇO	F+N+T	B1	220 V					17	3	3889	3500	S		3500		1.00	0.70	25.3	17.7	4	32.0	3	20	2.34	2.97	OK
12	Reserva	F+N+T	B1	220 V							0	0	R				1.00	1.00	0.0	0.0	1.5	17.5	3	10	0.00	0.00	OK
13	Reserva	F+N+T	B1	220 V							0	0	R				1.00	1.00	0.0	0.0	1.5	17.5	3	10	0.00	0.00	OK
14	Reserva	F+N+T	B1	220 V							0	0	R				1.00	1.00	0.0	0.0	1.5	17.5	3	10	0.00	0.00	OK
15	Reserva	F+N+T	B1	220 V							0	0	R				1.00	1.00	0.0	0.0	1.5	17.5	3	10	0.00	0.00	OK
QD1		3F+N+T	B1	380/220 V							27778	25000	R+S+T	7500	7500	10000	1.00	0.70	57.7	40.4	25	89.0	4.5	50	0.96	1.59	OK
TOTAL					7	47	26	242	110	3	104014	92909	R+S+T	31111	31538	30260											

Quadro de Cargas (QD2)

Circuito	Descrição	Esquema	Método de inst.	Tensão (V)	Tomadas (W) 1085	1630	1990	2500	Pot. total. (VA)	Pot. total. (W)	Fases	Pot. - R (W)	Pot. - S (W)	Pot. - T (W)	FCT	FCA	In' (A)	Ip (A)	Seção (mm2)	Ic (A)	Icc (kA)	Disj (A)	dV parc (%)	dV total (%)	Status
16	AR COND. SALA 01-01	F+N+T	B1	220 V				1	2778	2500	S		2500		1.00	0.70	18.0	12.6	4	32.0	3	16	0.90	1.64	OK
17	AR COND. SALA 01-02	F+N+T	B1	220 V				1	2778	2500	T			2500	1.00	0.70	18.0	12.6	4	32.0	3	16	1.09	1.84	OK
18	AR COND. SALA 02-01	F+N+T	B1	220 V				1	2778	2500	S		2500		1.00	0.70	18.0	12.6	4	32.0	3	16	1.30	2.05	OK
19	AR COND. SALA 02-02	F+N+T	B1	220 V				1	2778	2500	T			2500	1.00	0.70	18.0	12.6	4	32.0	3	16	1.49	2.24	OK
20	AR COND. SALA 03-01	F+N+T	B1	220 V				1	2778	2500	S		2500		1.00	0.70	18.0	12.6	4	32.0	3	16	1.70	2.45	OK
21	AR COND. SALA 03-02	F+N+T	B1	220 V				1	2778	2500	T			2500	1.00	0.70	18.0	12.6	4	32.0	3	16	1.89	2.64	OK
22	AR COND. SALA 04-01	F+N+T	B1	220 V				1	2778	2500	S		2500		1.00	0.70	18.0	12.6	4	32.0	3	16	2.13	2.88	OK
23	AR COND. SALA 04-02	F+N+T	B1	220 V				1	2778	2500	T			2500	1.00	0.70	18.0	12.6	4	32.0	3	16	1.91	2.66	OK
24	AR COND. SALA 05-01	F+N+T	B1	220 V				1	2778	2500	S		2500		1.00	0.70	18.0	12.6	4	32.0	3	16	1.96	2.71	OK
25	AR COND. SALA 05-02	F+N+T	B1	220 V				1	2778	2500	T			2500	1.00	0.70	18.0	12.6	4	32.0	3	16	2.14	2.89	OK
26	AR COND. SALA DE INFORMATICA	F+N+T	B1	220 V				1	2778	2500	T			2500	1.00	0.70	18.0	12.6	4	32.0	3	16	0.65	1.40	OK
27	AR COND. SALA AEE	F+N+T	B1	220 V				1	2778	2500	R	2500			1.00	0.70	18.0	12.6	4	32.0	3	16	0.54	1.29	OK
28	AR COND. LAB. CIENCIAS 01	F+N+T	B1	220 V				1	2778	2500	R	2500			1.00	0.65	19.4	12.6	4	32.0	3	16	1.25	2.00	OK
29	AR COND. LAB. CIENCIAS 02	F+N+T	B1	220 V				1	2778	2500	R	2500			1.00	0.65	19.4	12.6	4	32.0	3	16	1.47	2.22	OK
30	AR COND. BIBLIOTECA 01	F+N+T	B1	220 V		1			1811	1630	S		1630		1.00	0.65	12.7	8.2	4	32.0	3	10	0.78	1.53	OK
31	AR COND. BIBLIOTECA 02	F+N+T	B1	220 V		1			1811	1630	R	1630			1.00	0.65	12.7	8.2	4	32.0	3	10	0.75	1.50	OK
32	AR COND. COORDENAÇÃO	F+N+T	B1	220 V		1			1811	1630	R	1630			1.00	0.65	12.7	8.2	4	32.0	3	10	0.52	1.27	OK
33	AR COND. SALA DOS PROFESSORES	F+N+T	B1	220 V			1		2211	1990	R	1990			1.00	0.65	15.5	10.1	4	32.0	3	16	0.76	1.51	OK
34	AR COND. DIRETORIA	F+N+T	B1	220 V	1				1206	1085	R	1085			1.00	0.70	7.8	5.5	4	32.0	3	10	0.74	1.48	OK
35	AR COND. SECRETARIA	F+N+T	B1	220 V	1				1206	1085	R	1085			1.00	0.70	7.8	5.5	4	32.0	3	10	0.66	1.41	OK
36	Reserva	F+N+T	B1	220 V					0	0	R				1.00	1.00	0.0	0.0	1.5	17.5	3	10	0.00	0.00	OK
37	Reserva	F+N+T	B1	220 V					0	0	R				1.00	1.00	0.0	0.0	1.5	17.5	3	10	0.00	0.00	OK
38	Reserva	F+N+T	B1	220 V					0	0	R				1.00	1.00	0.0	0.0	1.5	17.5	3	10	0.00	0.00	OK
TOTAL					2	3	1	14	48944	44050	R+S+T	14920	14130	15000											

Quadro de Cargas (QD1)

Circuito	Descrição	Esquema	Método de inst.	Tensão (V)	Tomadas (W) 2500	Pot. total. (VA)	Pot. total. (W)	Fases	Pot. - R (W)	Pot. - S (W)	Pot. - T (W)	FCT	FCA	In' (A)	Ip (A)	Seção (mm2)	Ic (A)	Icc (kA)	Disj (A)	dV parc (%)	dV total (%)	Status
39	AR COND. SALA DE MEDIAÇÃO TEC 01	F+N+T	B1	220 V	1	2778	2500	R	2500			1.00	0.70	18.0	12.6	4	32.0	3	16	1.14	2.73	OK
40	AR COND. SALA DE MEDIAÇÃO TEC 02	F+N+T	B1	220 V	1	2778	2500	R	2500			1.00	0.70	18.0	12.6	4	32.0	3	16	1.34	2.92	OK
41	AR COND. SALA 07-01	F+N+T	B1	220 V	1	2778	2500	R	2500			1.00	0.70	18.0	12.6	4	32.0	3	16	0.74	2.33	OK
42	AR COND. SALA 07-02	F+N+T	B1	220 V	1	2778	2500	T			2500	1.00	0.70	18.0	12.6	4	32.0	3	16	0.93	2.52	OK
43	AR COND. SALA 08-01	F+N+T	B1	220 V	1	2778	2500	S		2500		1.00	0.70	18.0	12.6	4	32.0	3	16	0.55	2.14	OK
44	AR COND. SALA 08-02	F+N+T	B1	220 V	1	2778	2500	T			2500	1.00	0.70	18.0	12.6	4	32.0	3	16	0.74	2.33	OK
45	AR COND. SALA 09-01	F+N+T	B1	220 V	1	2778	2500	S		2500		1.00	0.70	18.0	12.6	4	32.0	3	16	0.92	2.51	OK
46	AR COND. SALA 09-02	F+N+T	B1	220 V	1	2778	2500	T			2500	1.00	0.70	18.0	12.6	4	32.0	3	16	1.11	2.70	OK
47	AR COND. SALA 10-01	F+N+T	B1	220 V	1	2778	2500	S		2500		1.00	0.70	18.0	12.6	4	32.0	3	16	1.35	2.94	OK
48	AR COND. SALA 10-02	F+N+T	B1	220 V	1	2778	2500	T			2500	1.00	0.70	18.0	12.6	4	32.0	3	16	1.12	2.71	OK
49	Reserva	F+N+T	B1	220 V		0	0	R				1.00	1.00	0.0	0.0	1.5	17.5	3	10	0.00	0.00	OK
50	Reserva	F+N+T	B1	220 V		0	0	R				1.00	1.00	0.0	0.0	1.5	17.5	3	10	0.00	0.00	OK
51	Reserva	F+N+T	B1	220 V		0	0	R				1.00	1.00	0.0	0.0	1.5	17.5	3	10	0.00	0.00	OK
TOTAL					10	27778	25000	R+S+T	7500	7500	10000											

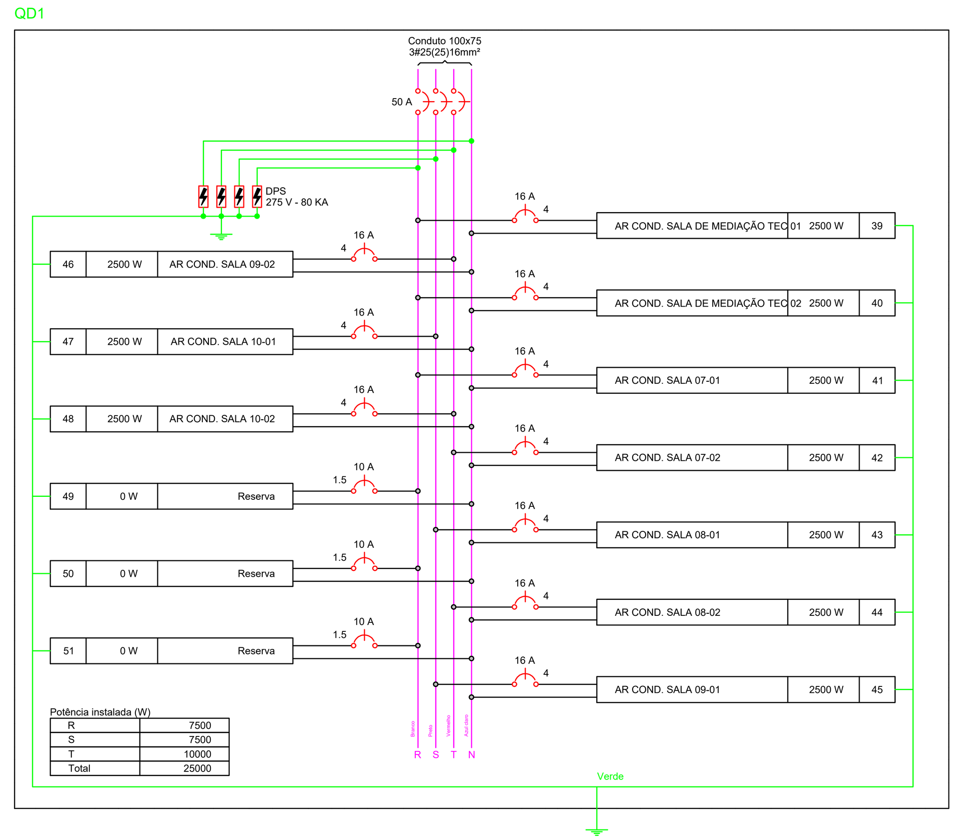

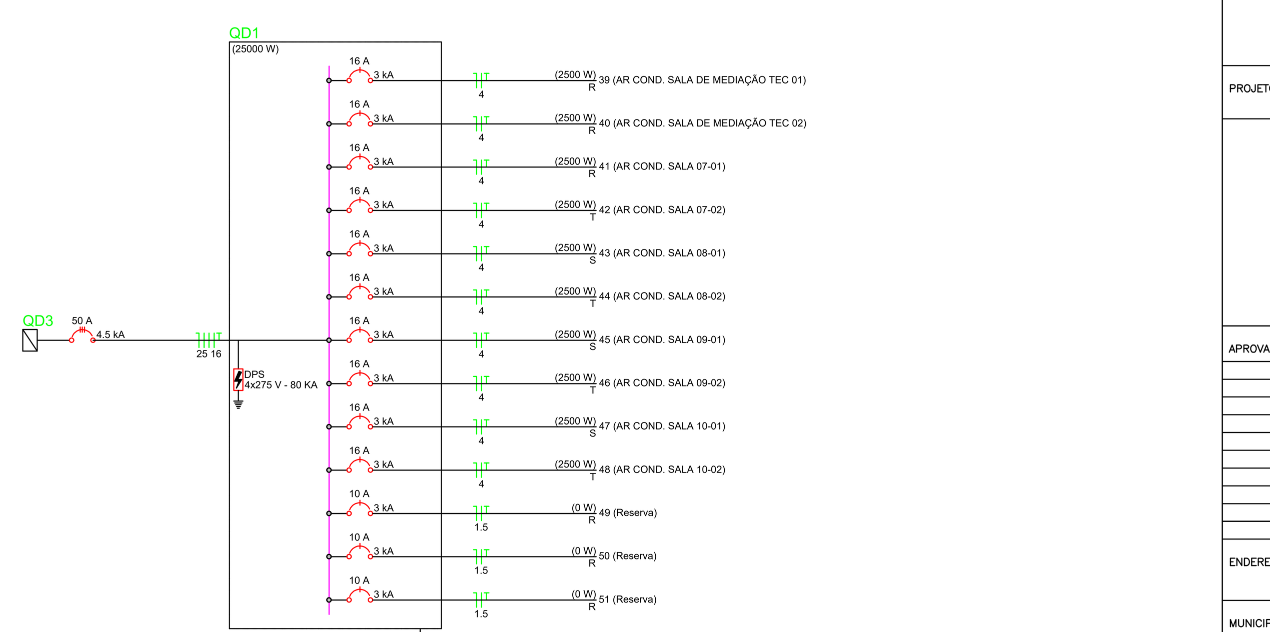

Legenda de fiação

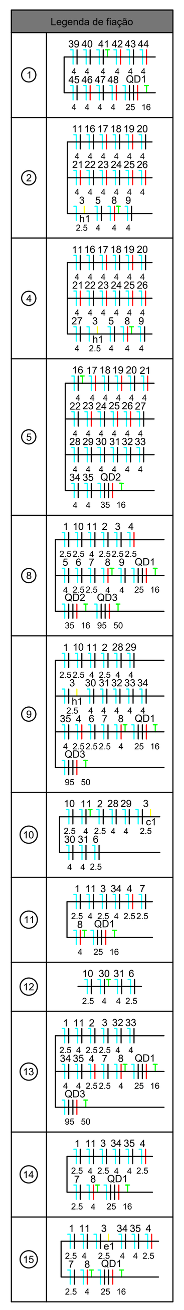

Legenda de condutos

Elétrica	
	Direta
	Teto
	Média
	Baixa

Legenda

	2 Tomadas baixas a 0,30m do piso
	Cotovelo reto 90°
	Entrada de serviço
	Interruptor simples 1 tecla - 1,10m do piso
	Interruptor simples 2 teclas - 1,10m do piso
	Interruptor simples 3 teclas - 1,10m do piso
	Luminária p/ lâmpada fluorescente tubular
	Ponto genérico de luz 15W
	Quadro de distribuição
	Quadro de medição
	Saída horizontal para eletroduto
	T horizontal 90°
	Tomada alta a 2,20m do piso
	Tomada baixa a 0,30m do piso
	Tomada média a 1,10m do piso

Quadro de Demanda (QM1)

Tipo de carga	Potência instalada (kVA)	Fator de demanda (%)	Demanda (kVA)
Iluminação e TUG's (Escolas e semelhantes)	12.00	100.00	12.00
	15.29	50.00	7.65
Uso Específico	76.72	80.00	61.38
		TOTAL	81.02

EDUCAÇÃO
Secretaria de Estado da Educação / SEDUC
Piauí
GOVERNO DO ESTADO

GOVERNO DO PIAUI

PROJETO: UNIDADE ESCOLAR BUCAR NETO

PROJETO TIPO: PROJETO DE INFRAESTRUTURA EDUCACIONAL

PROPRIETÁRIO:
NOME DO PROPRIETÁRIO
CPF:

AUTOR DO PROJETO:
ARQUITETO / ENGENHEIRO
CAU / CREA

RESPONSÁVEL TÉCNICO:
ARQUITETO / ENGENHEIRO
CAU / CREA
Keuley Tamyres Carvalho Pacheco
Eng. Civil
CREA 1917971877

APROVAÇÕES:

ENDEREÇO: RUA CASTRO ALVES, S/N, CAIXA D' ÁGUA

MUNICIPIO: FLORIANO – PI | ZONA: URBANA

CONTEÚDO: PLANTA BAIXA, DETALHAMNETO E TABELAS

REVISÃO:

DESENHISTA: KEPLLER JUNIOR | ESCALA: INDICADA

FORMATO: A0 (1029 x 841) | DATA: AGOSTO/2021

ELE 01/01