Quadro de Cargas (QD1)

Circuito	Descrição	Esquema	Método de inst.	Tensão (V)	Iluminação (W) 15	Iluminação (W) 36	Tomadas (W) 100	Tomadas (W) 600	Pot. total. (VA)	Pot. total. (W)	Fases	Pot. - R (W)	Pot. - S (W)	Pot. - T (W)	FCT	FCA	In' (A)	Ip (A)	Seção (mm2)	Ic (A)	Icc (kA)	Disj (A)	dV parc (%)	dV total (%)	Status
1	TOMADAS/ ADM	F+N+T	B1	220 V			19		2111	1900	T			1900	1.00	0.65	11.7	9.6	2.5	24.0	3	10	1.13	1.59	OK
2	ILUMINAÇÃO/ ADM	F+N+T	B1	220 V	4	36			1562	1356	T			1356	1.00	0.65	8.6	7.1	2.5	24.0	3	10	0.95	1.41	OK
4	TOMADAS/ SALAS LADO A	F+N+T	B1	220 V			31		3444	3100	R	3100			1.00	0.65	24.1	15.7	4	32.0	3	16	1.82	2.29	OK
5	ILUMINAÇÃO/ SALAS LADO A	F+N	B1	220 V		48			1986	1728	R	1728			1.00	0.65	13.9	9.0	2.5	24.0	3	10	1.78	2.24	OK
QD2		3F+N+T	B1	380/220 V					64972	58475	R+S+T	19085	20690	18700	1.00	0.65	160.8	104.5	95	207.0	10	125	0.06	0.53	OK
QD3		3F+N+T	B1	380/220 V					5109	4588	R+S+T	288	2900	1400	1.00	0.65	22.5	14.6	4	28.0	3	16	2.98	3.44	OK
53	ILUMINAÇÃO/ SERVIÇO 1	F+N+T	B1	220 V	5	38			1767	1443	R	1443			1.00	0.65	11.4	8.0	4	32.0	3	10	0.91	1.37	OK
52	TOMADAS/SERVIÇO 1	F+N+T	B1	220 V			7	3	2778	2500	T			2500	1.00	0.65	19.4	12.6	4	32.0	6	16	1.98	2.44	OK
18	Reserva	F+N+T	B1	220 V					0	0	S				1.00	1.00	0.0	0.0	2.5	24.0	3	10	0.00	0.00	OK
19	Reserva	F+N+T	B1	220 V					0	0	S				1.00	1.00	0.0	0.0	2.5	24.0	3	10	0.00	0.00	OK
20	Reserva	F+N+T	B1	220 V					0	0	S				1.00	1.00	0.0	0.0	2.5	24.0	3	10	0.00	0.00	OK
21	Reserva	F+N+T	B1	220 V					0	0	S				1.00	1.00	0.0	0.0	2.5	24.0	3	10	0.00	0.00	OK
QD4		3F+N+T	B1	380/220 V					8888	7818	R+S+T	2266	2400	3152	1.00	0.65	24.8	16.1	6	36.0	4.5	20	1.92	2.38	OK
TOTAL					9	122	57	3	92617	82908	R+S+T	27910	25990	29008											

Quadro de Cargas (QD2)

Circuito	Descrição	Esquema	Método de inst.	Tensão (V)	Tomadas (W) 1085	Tomadas (W) 1630	Tomadas (W) 1990	Tomadas (W) 2500	Tomadas (W) 2900	Pot. total. (VA)	Pot. total. (W)	Fases	Pot. - R (W)	Pot. - S (W)	Pot. - T (W)	FCT	FCA	In' (A)	Ip (A)	Seção (mm2)	Ic (A)	Icc (kA)	Disj (A)	dV parc (%)	dV total (%)	Status
25	AR COND. 1/ SALA 06	F+N+T	B1	220 V				1		2778	2500	T			2500	1.00	0.70	18.0	12.6	4	32.0	3	16	2.54	3.06	OK
26	AR COND. 2/ SALA 06	F+N+T	B1	220 V				1		2778	2500	R	2500			1.00	0.70	18.0	12.6	4	32.0	3	16	2.75	3.27	OK
27	AR COND. 1/ SALA 08	F+N+T	B1	220 V					1	3222	2900	R	2900			1.00	0.70	20.9	14.6	6	41.0	3	16	2.78	3.31	OK
28	AR COND. 2/ SALA 08	F+N+T	B1	220 V				1		2778	2500	S		2500		1.00	0.70	18.0	12.6	4	32.0	3	16	3.72	4.25	OK
29	AR COND. 1/ SALA 09	F+N+T	B1	220 V				1		2778	2500	R	2500			1.00	0.70	18.0	12.6	6	41.0	3	16	2.69	3.21	OK
30	AR COND. 2/ SALA 09	F+N+T	B1	220 V					1	3222	2900	T			2900	1.00	0.70	20.9	14.6	6	41.0	3	16	3.21	3.74	OK
31	AR COND. 1/ SALA 10	F+N+T	B1	220 V				1		2778	2500	R	2500			1.00	0.70	18.0	12.6	6	41.0	3	16	2.95	3.47	OK
32	AR COND. 2/ SALA 10	F+N+T	B1	220 V					1	3222	2900	S		2900		1.00	0.70	20.9	14.6	6	41.0	3	16	3.52	4.04	OK
35	AR COND. 1/ LAB. DE CIÊNCIAS	F+N+T	B1	220 V				1		2778	2500	T			2500	1.00	0.70	18.0	12.6	4	32.0	3	16	2.88	3.40	OK
59	AR COND. 2/ LAB. DE CIÊNCIAS	F+N+T	B1	220 V				1		2778	2500	T			2500	1.00	0.70	18.0	12.6	4	32.0	3	16	2.96	3.48	OK
11	AR COND. 1/ SALA 01	F+N+T	B1	220 V					1	3222	2900	S		2900		1.00	0.65	22.5	14.6	4	32.0	3	16	2.74	3.26	OK
12	AR COND. 2/ SALA 01	F+N+T	B1	220 V					1	3222	2900	T			2900	1.00	0.65	22.5	14.6	4	32.0	3	16	2.88	3.41	OK
13	AR COND. 1/ SALA 02	F+N+T	B1	220 V					1	3222	2900	S		2900		1.00	0.65	22.5	14.6	4	32.0	3	16	2.74	3.26	OK
14	AR COND. 2/ SALA 02	F+N+T	B1	220 V					1	3222	2900	T			2900	1.00	0.65	22.5	14.6	4	32.0	3	16	2.55	3.08	OK
15	AR COND. 1/ SALA 03	F+N+T	B1	220 V			1			2211	1990	S		1990		1.00	0.65	15.5	10.1	4	32.0	3	16	0.95	1.48	OK
16	AR COND. 2/ SALA 03	F+N+T	B1	220 V			1			2211	1990	R	1990			1.00	0.65	15.5	10.1	4	32.0	3	16	0.88	1.40	OK
9	AR COND. 1/ SALA DE MEDIAÇÃO	F+N+T	B1	220 V			1			2211	1990	R	1990			1.00	0.65	15.5	10.1	4	32.0	3	16	1.99	2.52	OK
10	AR COND. 2/ SALA DE MEDIAÇÃO	F+N+T	B1	220 V			1			2211	1990	R	1990			1.00	0.65	15.5	10.1	4	32.0	3	16	2.07	2.60	OK
17	AR COND./ SALA DOS PROFESSORES	F+N+T	B1	220 V				1		2778	2500	S		2500		1.00	0.65	19.4	12.6	4	32.0	3	16	0.84	1.37	OK
8	AR COND./ DIRETORIA FIN.	F+N+T	B1	220 V	1					1206	1085	R	1085			1.00	0.65	8.4	5.5	4	32.0	3	10	0.28	0.81	OK
7	AR COND./ DIRETORIA	F+N+T	B1	220 V		1				1811	1630	R	1630			1.00	0.65	12.7	8.2	4	32.0	3	10	1.65	2.17	OK
48	AR COND.1/ BIBLIOTECA	F+N+T	B1	220 V				1		2778	2500	S		2500		1.00	0.70	18.0	12.6	4	32.0	3	16	2.42	2.94	OK
49	AR COND.2/ BIBLIOTECA	F+N+T	B1	220 V				1		2778	2500	T			2500	1.00	0.70	18.0	12.6	4	32.0	3	16	2.29	2.81	OK
39	Reserva	F+N+T	B1	220 V						0	0	S				1.00	1.00	0.0	0.0	2.5	24.0	3	10	0.00	0.00	OK
40	Reserva	F+N+T	B1	220 V						0	0	S				1.00	1.00	0.0	0.0	2.5	24.0	3	10	0.00	0.00	OK
61	Reserva	F+N+T	B1	220 V						0	0	S				1.00	1.00	0.0	0.0	2.5	24.0	3	10	0.00	0.00	OK
62	Reserva	F+N+T	B1	220 V						0	0	S				1.00	1.00	0.0	0.0	2.5	24.0	3	10	0.00	0.00	OK
60	AR COND./ SALA DOS PROFESSORES	F+N+T	B1	220 V				1		2778	2500	S		2500		1.00	0.65	19.4	12.6	4	32.0	3	16	0.91	1.44	OK
TOTAL					1	1	4	11	7	64972	58475	R+S+T	19085	20690	18700											

Quadro de Demanda (QM1)

Tipo de carga	Potência instalada (kVA)	Fator de demanda (%)	Demanda (kVA)
Iluminação e TUG's (Escolas e semelhantes)	12.00	100.00	12.00
	17.98	50.00	8.99
Uso Específico	62.64	100.00	62.64
		TOTAL	83.63

Quadro de Cargas (QD3)

Circuito	Descrição	Esquema	Método de inst.	Tensão (V)	Iluminação (W) 36	Tomadas (W) 100	Tomadas (W) 2900	Pot. total. (VA)	Pot. total. (W)	Fases	Pot. - R (W)	Pot. - S (W)	Pot. - T (W)	FCT	FCA	In' (A)	Ip (A)	Seção (mm2)	Ic (A)	Icc (kA)	Disj (A)	dV parc (%)	dV total (%)	Status
41	TOMADAS/ LAB. DE INFORMÁTICA	F+N+T	B1	220 V		14		1556	1400	T			1400	1.00	0.80	8.2	7.1	2.5	24.0	3	10	0.22	3.66	OK
42	ILUMINAÇÃO/ LAB. DE INFORMÁTICA	F+N	B1	220 V	8			331	288	R	288			1.00	0.80	1.9	1.5	2.5	24.0	3	10	0.10	3.54	OK
43	AR COND. 1/ LAB. DE INFORMÁTICA	F+N+T	B1	220 V			1	3222	2900	S		2900		1.00	0.80	18.3	14.6	4	32.0	3	16	0.51	3.95	OK
44	Reserva	F+N+T	B1	220 V				0	0	S				1.00	1.00	0.0	0.0	2.5	24.0	3	10	0.00	0.00	OK
45	Reserva	F+N+T	B1	220 V				0	0	S				1.00	1.00	0.0	0.0	2.5	24.0	3	10	0.00	0.00	OK
TOTAL					8	14	1	5109	4588	R+S+T	288	2900	1400											

Quadro de Cargas (QD4)

Circuito	Descrição	Esquema	Método de inst.	Tensão (V)	Iluminação (W) 15	Iluminação (W) 36	Tomadas (W) 100	Pot. total. (VA)	Pot. total. (W)	Fases	Pot. - R (W)	Pot. - S (W)	Pot. - T (W)	FCT	FCA	In' (A)	Ip (A)	Seção (mm2)	Ic (A)	Icc (kA)	Disj (A)	dV parc (%)	dV total (%)	Status
22	TOMADAS/ SALAS LADO B	F+N+T	B1	220 V			20	2222	2000	T			2000	1.00	0.70	14.4	10.1	4	32.0	3	16	0.57	2.95	OK
23	ILUMINAÇÃO/ SALAS LADO B	F+N	B1	220 V		32		1324	1152	T			1152	1.00	0.70	8.6	6.0	4	32.0	3	10	0.28	2.66	OK
63	TOMADAS/ SALAS LADO C	F+N+T	B1	220 V			24	2667	2400	S		2400		1.00	0.70	17.3	12.1	4	32.0	3	16	1.49	3.88	OK
64	ILUMINAÇÃO/ SALAS LADO C	F+N	B1	220 V		36		1490	1296	R	1296			1.00	0.70	9.7	6.8	2.5	24.0	3	10	1.41	3.79	OK
65	TOMADAS/ SERVIÇO 2	F+N+T	B1	220 V			4	444	400	R	400			1.00	0.70	2.9	2.0	2.5	24.0	3	10	0.27	2.65	OK
66	ILUMINAÇÃO/ SERVIÇO 2	F+N+T	B1	220 V	2	15		741	570	R	570			1.00	0.70	4.8	3.4	2.5	24.0	3	10	0.43	2.81	OK
TOTAL					2	83	48	8888	7818	R+S+T	2266	2400	3152											

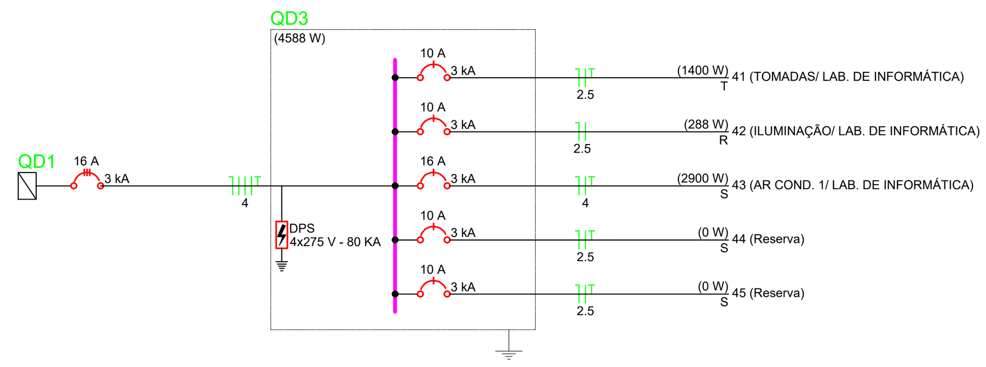

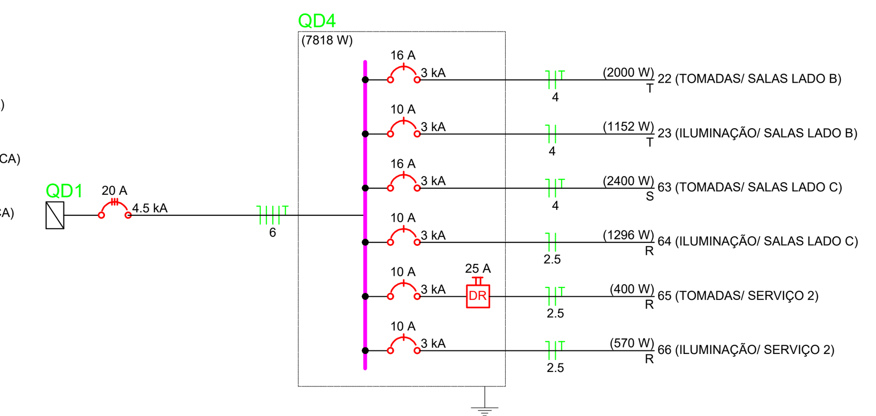

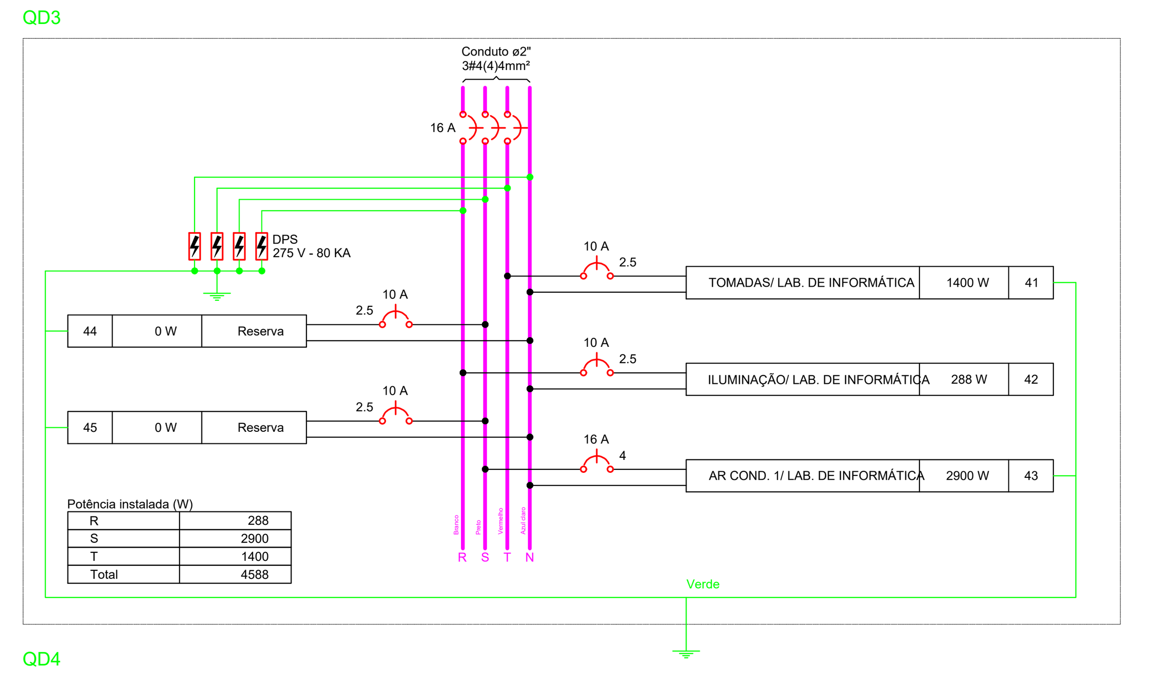

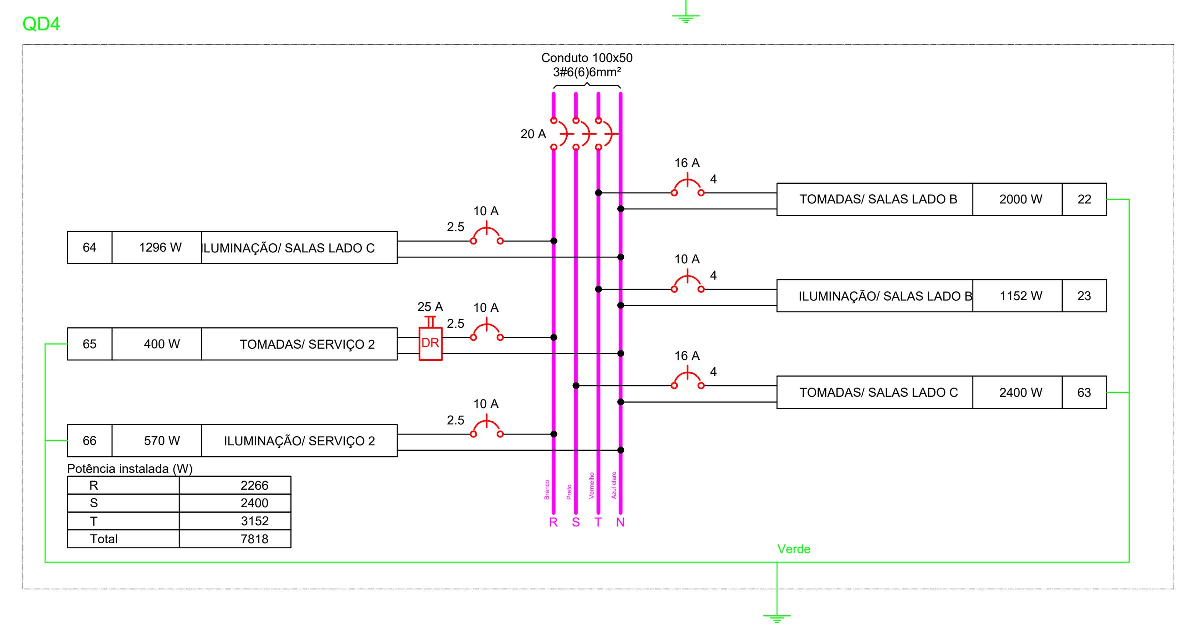

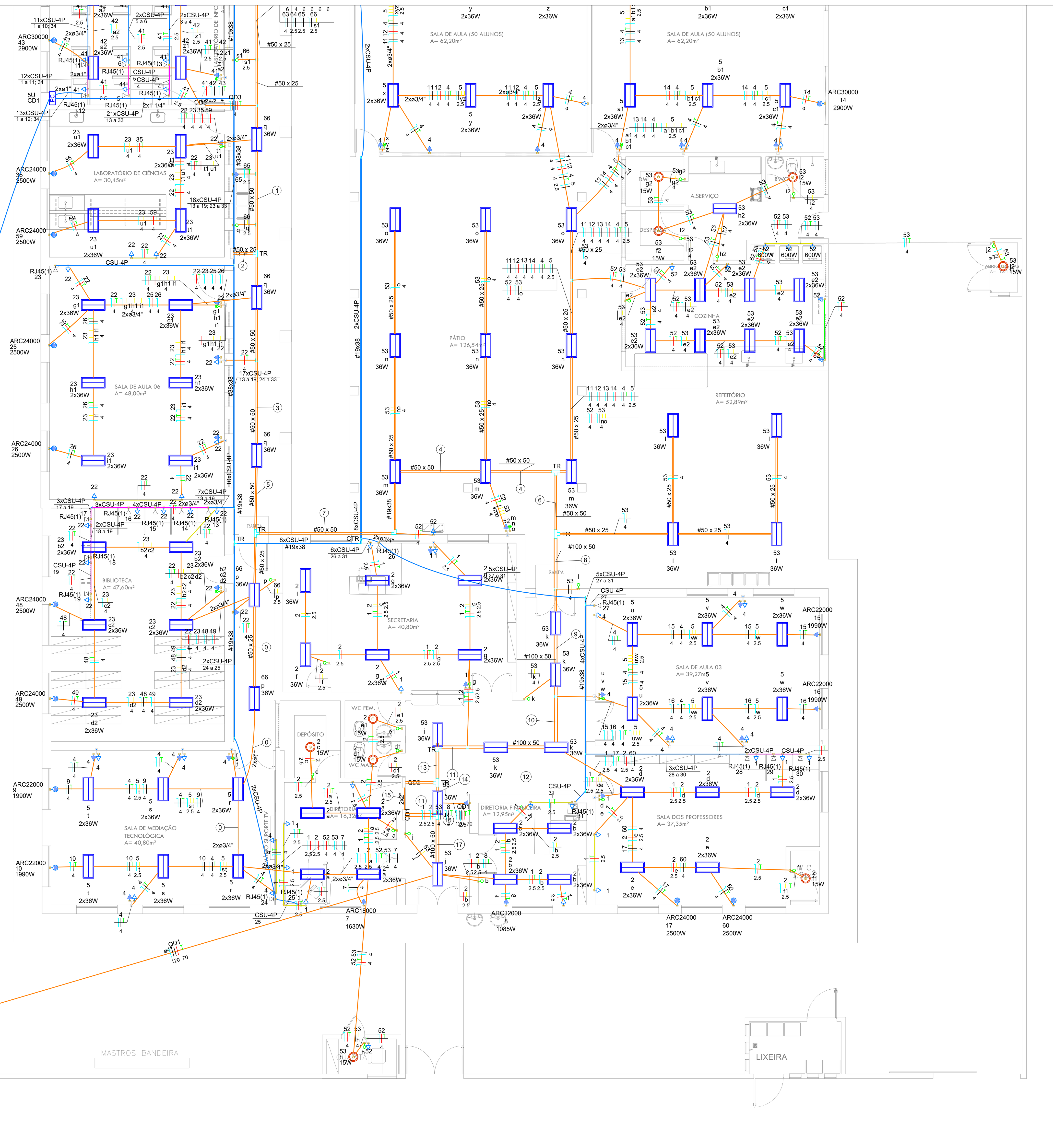

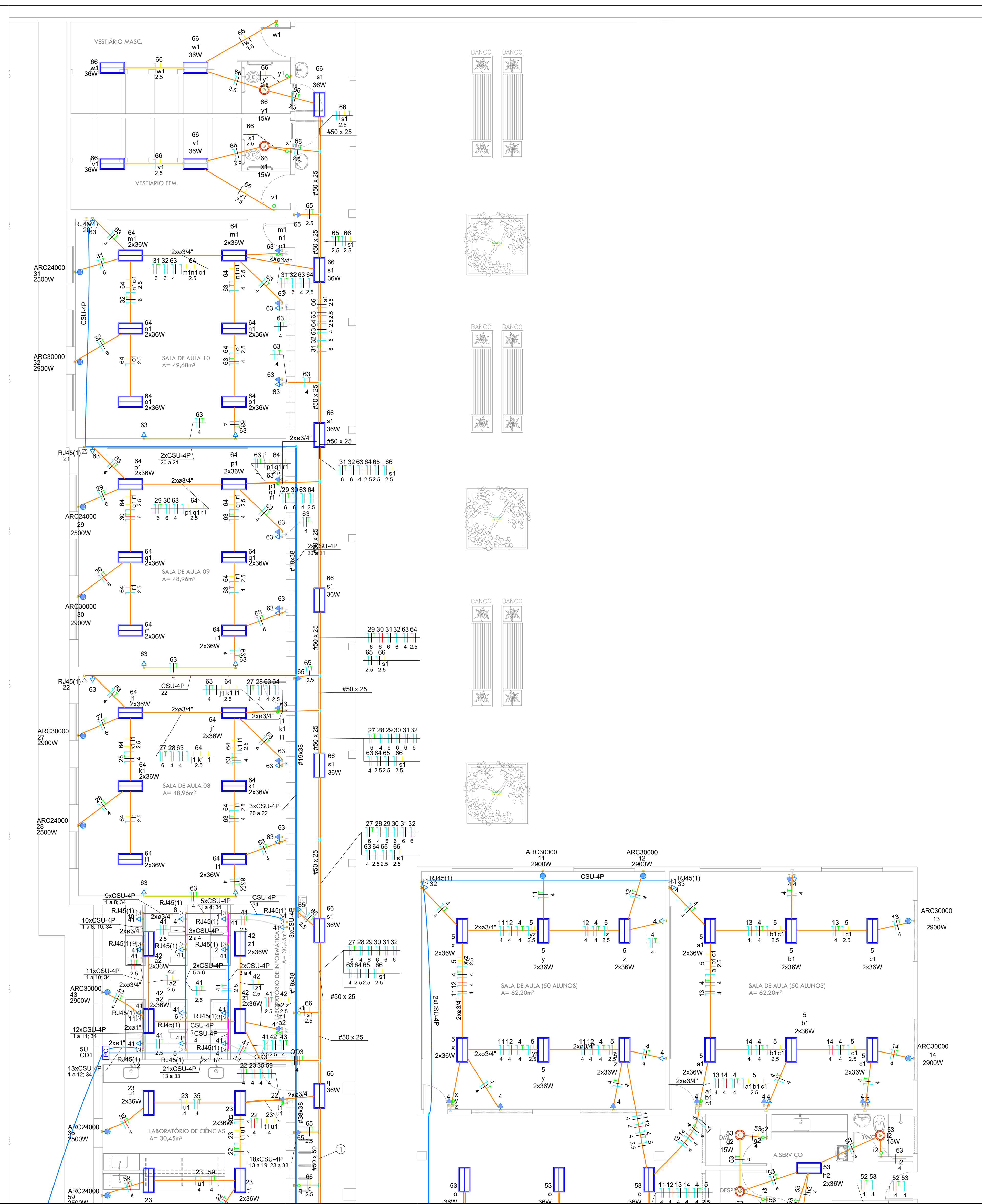

EDUCAÇÃO
Secretaria de Estado da Educação / SEDUC
Piauí GOVERNO DO ESTADO

PROJETO:
PROJETO DE ELÉTRICA E CABEAMENTO ESTRUTURADO

PROJETO TIPO:
PROJETO DE INFRAESTRUTURA EDUCACIONAL

PROPRIETÁRIO:
NOME DO PROPRIETÁRIO
CPF:

AUTOR DO PROJETO:
ARQUITETO / ENGENHEIRO
CAU / CREA

RESPONSÁVEL TÉCNICO:
ARQUITETO / ENGENHEIRO
CAU / CREA

Keuley Tamyres Carvalho Pacheco
Eng. Civil
CREA 1917971877

APROVAÇÕES:

ENDEREÇO: RUA EURÍPEDES MARTINS, 486 - CENTRO
VALENÇA DO PIAUÍ/ PI

CONTEÚDO: PLANTA BAIXA, DETALHAMNETO E TABELAS

REVISÃO:

DESENHISTA:

ESCALA: Indicada

FORMATO: A1 (841 x 594)

DATA: 19/07/2021

ELE/CAB
01/02