Quadro de Cargas (QD1)

Circuito	Descrição	Esquema	Método de inst.	Tensão (V)	Iluminação (W) 36	Tomadas (W) 100	Tomadas (W) 2900	Pot. total. (VA)	Pot. total. (W)	Fases	Pot. - R (W)	Pot. - S (W)	Pot. - T (W)	FCT	FCA	In' (A)	Ip (A)	Seção (mm2)	Ic (A)	Icc (kA)	Disj (A)	dV parc (%)	dV total (%)	Status
1	TOMADAS/ LAB. DE INFORMÁTICA	F+N+T	B1	220 V		17		1889	1700	T			1700	1.00	0.80	10.1	8.6	2.5	24.0	3	10	0.26	3.14	OK
2	ILUMINAÇÃO/ LAB. DE INFORMÁTICA	F+N	B1	220 V	12			497	432	R	432			1.00	0.80	2.8	2.3	2.5	24.0	3	10	0.14	3.03	OK
3	AR COND./ LAB. DE INFORMÁTICA	F+N+T	B1	220 V			1	3222	2900	S		2900		1.00	0.80	18.3	14.6	4	32.0	3	16	0.51	3.40	OK
4	Reserva	F+N+T	B1	220 V				0	0	R				1.00	1.00	0.0	0.0	2.5	24.0	3	10	0.00	0.00	OK
5	Reserva	F+N+T	B1	220 V				0	0	R				1.00	1.00	0.0	0.0	2.5	24.0	3	10	0.00	0.00	OK
TOTAL					12	17	1	5608	5032	R+S+T	432	2900	1700											

Quadro de Demanda (QM1)

Tipo de carga	Potência instalada (kVA)	Fator de demanda (%)	Demanda (kVA)
Iluminação e TUG's (Escolas e semelhantes)	12.00	100.00	12.00
	7.70	50.00	3.85
Uso Específico	49.95	100.00	49.95
		TOTAL	65.80

Quadro de Cargas (QD2)

Circuito	Descrição	Esquema	Método de inst.	Tensão (V)	Tomadas (W) 1085	Tomadas (W) 1630	Tomadas (W) 1990	Tomadas (W) 2500	Tomadas (W) 2900	Pot. total. (VA)	Pot. total. (W)	Fases	Pot. - R (W)	Pot. - S (W)	Pot. - T (W)	FCT	FCA	In' (A)	Ip (A)	Seção (mm2)	Ic (A)	Icc (kA)	Disj (A)	dV parc (%)	dV total (%)	Status
6	AR COND.1/ SALA 01	F+N+T	B1	220 V				1		2778	2500	T			2500	1.00	0.70	18.0	12.6	6	41.0	3	16	0.61	1.31	OK
7	AR COND.2/ SALA 01	F+N+T	B1	220 V				1		2778	2500	S		2500		1.00	0.70	18.0	12.6	6	41.0	3	16	0.69	1.39	OK
8	AR COND.1/ SALA 02	F+N+T	B1	220 V				1		2778	2500	S		2500		1.00	0.70	18.0	12.6	6	41.0	3	16	0.56	1.26	OK
9	AR COND.2/ SALA 02	F+N+T	B1	220 V				1		2778	2500	S		2500		1.00	0.70	18.0	12.6	6	41.0	3	16	0.51	1.21	OK
10	AR COND.1/ SALA 03	F+N+T	B1	220 V			1			2211	1990	R	1990			1.00	0.70	14.4	10.1	6	41.0	3	16	0.80	1.50	OK
11	AR COND.2/ SALA 03	F+N+T	B1	220 V			1			2211	1990	R	1990			1.00	0.70	14.4	10.1	6	41.0	3	16	0.76	1.46	OK
12	AR COND.1/ SALA 04	F+N+T	B1	220 V					1	3222	2900	S		2900		1.00	0.65	22.5	14.6	4	32.0	3	16	1.74	2.44	OK
13	AR COND.2/ SALA 04	F+N+T	B1	220 V					1	3222	2900	R	2900			1.00	0.65	22.5	14.6	4	32.0	3	16	1.88	2.58	OK
14	AR COND.1/ SALA 05	F+N+T	B1	220 V					1	3222	2900	S		2900		1.00	0.70	20.9	14.6	4	32.0	3	16	1.93	2.63	OK
15	AR COND.2/ SALA 05	F+N+T	B1	220 V					1	3222	2900	T			2900	1.00	0.70	20.9	14.6	4	32.0	3	16	2.13	2.83	OK
16	AR COND./ DIRETORIA	F+N+T	B1	220 V	1					1206	1085	R	1085			1.00	0.70	7.8	5.5	4	32.0	3	10	0.65	1.35	OK
17	AR COND./ SALA DOS PROFESSORES	F+N+T	B1	220 V		1				1811	1630	S		1630		1.00	0.70	11.8	8.2	4	32.0	3	10	0.90	1.60	OK
18	AR COND.1/ LAB. DE CIÊNCIAS	F+N+T	B1	220 V			1			2211	1990	T			1990	1.00	0.65	15.5	10.1	4	32.0	3	16	1.96	2.65	OK
19	AR COND.2/ LAB. DE CIÊNCIAS	F+N+T	B1	220 V			1			2211	1990	T			1990	1.00	0.65	15.5	10.1	4	32.0	3	16	2.08	2.78	OK
20	AR COND.1/ SALA DE MEDIAÇÃO	F+N+T	B1	220 V			1			2211	1990	T			1990	1.00	0.65	15.5	10.1	4	32.0	3	16	1.76	2.46	OK
21	AR COND.2/ SALA DE MEDIAÇÃO	F+N+T	B1	220 V			1			2211	1990	T			1990	1.00	0.65	15.5	10.1	4	32.0	3	16	1.76	2.46	OK
36	AR COND. 1/ BIBLIOTECA	F+N+T	B1	220 V					1	3222	2900	R	2900			1.00	0.65	22.5	14.6	4	32.0	3	16	0.88	1.58	OK
37	AR COND. 2/ BIBLIOTECA	F+N+T	B1	220 V					1	3222	2900	R	2900			1.00	0.65	22.5	14.6	4	32.0	3	16	1.01	1.71	OK
24	Reserva	F+N+T	B1	220 V						0	0	R				1.00	1.00	0.0	0.0	2.5	24.0	3	10	0.00	0.00	OK
25	Reserva	F+N+T	B1	220 V						0	0	R				1.00	1.00	0.0	0.0	2.5	24.0	3	10	0.00	0.00	OK
22	Reserva	F+N+T	B1	220 V						0	0	R				1.00	1.00	0.0	0.0	2.5	24.0	3	10	0.00	0.00	OK
23	Reserva	F+N+T	B1	220 V						0	0	R				1.00	1.00	0.0	0.0	2.5	24.0	3	10	0.00	0.00	OK
TOTAL					1	1	6	4	6	46728	42055	R+S+T	13765	14930	13360											

Quadro de Cargas (QD3)

Circuito	Descrição	Esquema	Método de inst.	Tensão (V)	Iluminação (W) 15	Iluminação (W) 36	Tomadas (W) 100	Pot. total. (VA)	Pot. total. (W)	Fases	Pot. - R (W)	Pot. - S (W)	Pot. - T (W)	FCT	FCA	In' (A)	Ip (A)	Seção (mm2)	Ic (A)	Icc (kA)	Disj (A)	dV parc (%)	dV total (%)	Status
QD1		3F+N+T	B1	380/220 V				5608	5032	R+S+T	432	2900	1700	1.00	0.70	20.9	14.6	4	28.0	3	16	2.33	2.89	OK
QD2		3F+N+T	B1	380/220 V				46728	42055	R+S+T	13765	14930	13360	1.00	0.70	107.7	75.4	50	134.0	10	80	0.14	0.70	OK
30	TOMADAS/ SERVIÇO	F+N+T	B1	220 V			10	1111	1000	R	1000			1.00	0.70	7.2	5.1	2.5	24.0	3	10	0.49	1.05	OK
31	ILUMINAÇÃO/ SERVIÇO	F+N+T	B1	220 V	8	80		3514	3000	T			3000	1.00	0.70	22.8	16.0	4	32.0	3	16	1.12	1.68	OK
26	TOMADAS/ ADM	F+N+T	B1	220 V			15	1667	1500	R	1500			1.00	0.70	10.8	7.6	2.5	24.0	3	10	0.78	1.34	OK
29	ILUMINAÇÃO/ SALAS LADO A	F+N	B1	220 V		48		1986	1728	T			1728	1.00	0.65	13.9	9.0	2.5	24.0	3	10	0.50	1.06	OK
28	TOMADAS/ SALAS LADO A	F+N+T	B1	220 V			27	3000	2700	R	2700			1.00	0.65	21.0	13.6	4	32.0	3	16	0.48	1.04	OK
27	ILUMINAÇÃO/ ADM	F+N	B1	220 V		28		1159	1008	R	1008			1.00	0.70	7.5	5.3	2.5	24.0	3	10	0.61	1.17	OK
38	TOMADAS/ SALAS LADO B	F+N+T	B1	220 V			26	2889	2600	S		2600		1.00	0.65	20.2	13.1	4	32.0	3	16	1.37	1.92	OK
39	ILUMINAÇÃO/ SALAS LADO B	F+N	B1	220 V		48		1986	1728	T			1728	1.00	0.65	13.9	9.0	2.5	24.0	3	10	1.65	2.20	OK
32	Reserva	F+N+T	B1	220 V				0	0	R				1.00	1.00	0.0	0.0	2.5	24.0	3	10	0.00	0.00	OK
33	Reserva	F+N+T	B1	220 V				0	0	R				1.00	1.00	0.0	0.0	2.5	24.0	3	10	0.00	0.00	OK
34	Reserva	F+N+T	B1	220 V				0	0	R				1.00	1.00	0.0	0.0	2.5	24.0	3	10	0.00	0.00	OK
35	Reserva	F+N+T	B1	220 V				0	0	R				1.00	1.00	0.0	0.0	2.5	24.0	3	10	0.00	0.00	OK
TOTAL					8	204	78	69647	62351	R+S+T	20405	20430	21516											

QD1

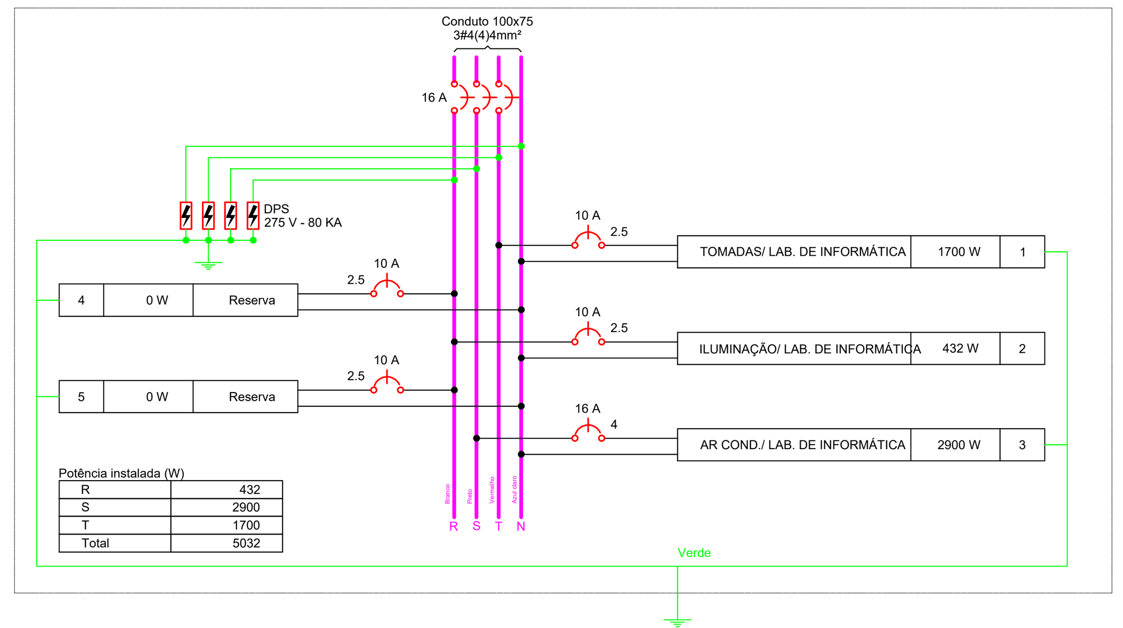

QD1

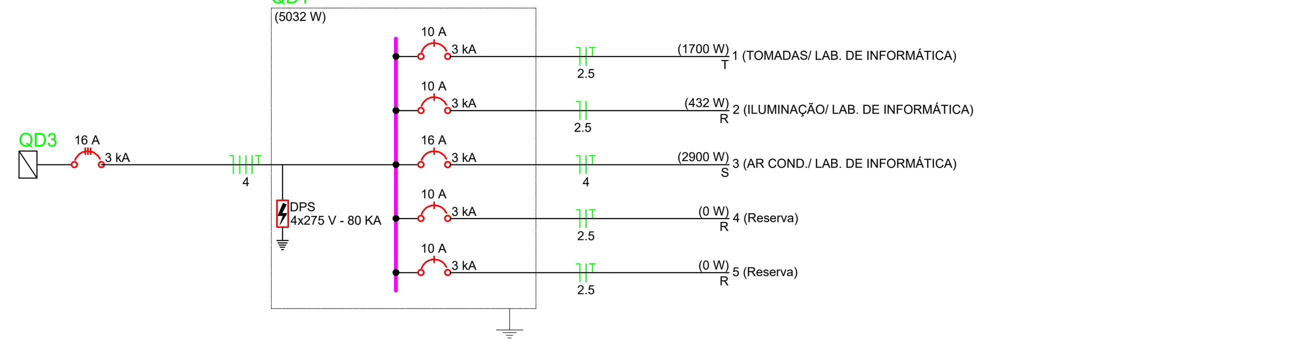

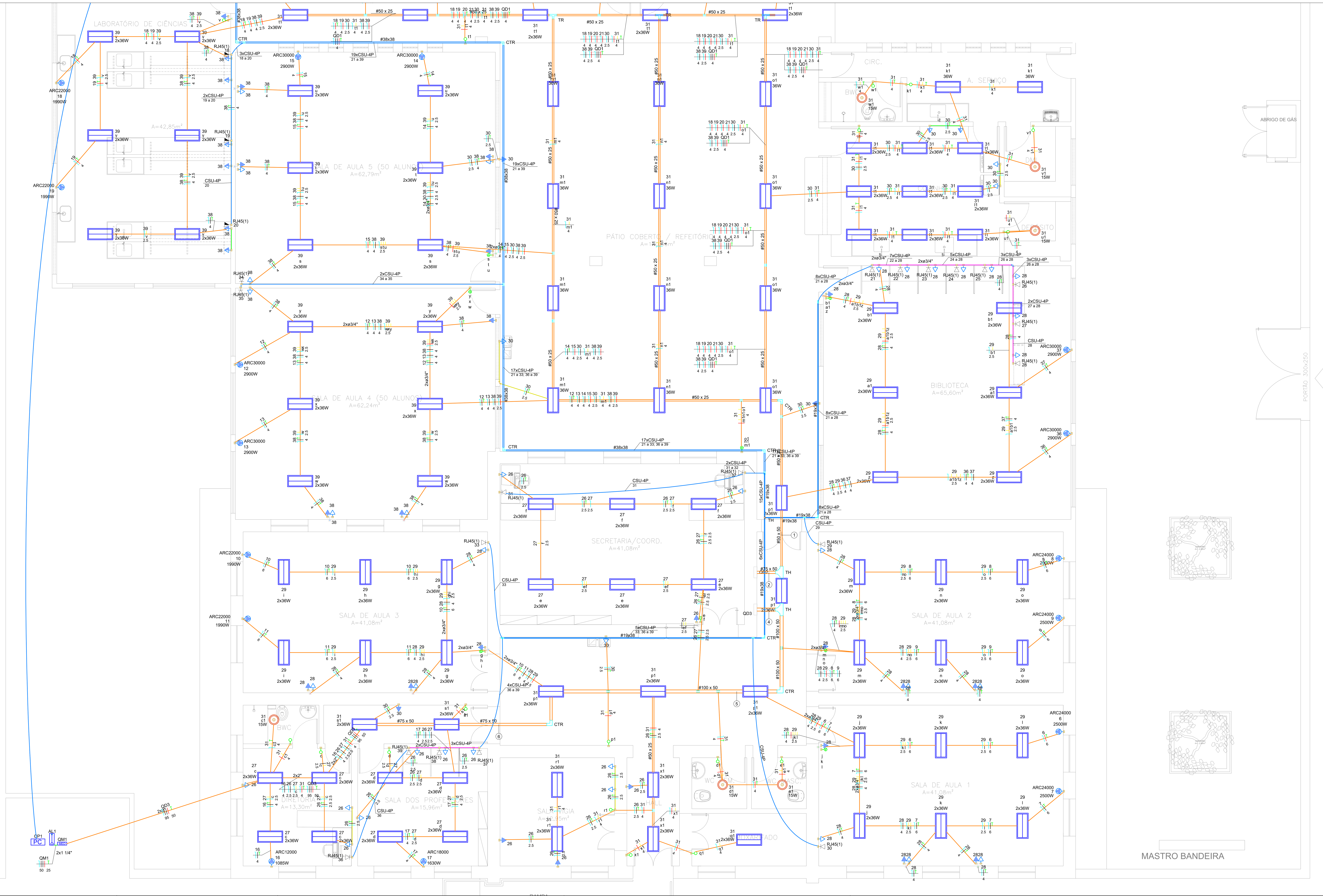

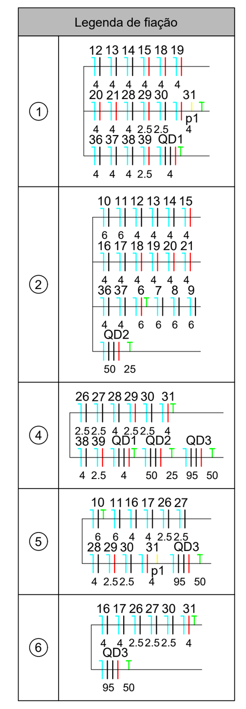

PROJETO: PROJETO DE ELÉTRICA E CABEAMENTO ESTRUTURADO

PROJETO TIPO: PROJETO DE INFRAESTRUTURA EDUCACIONAL

PROPRIETÁRIO: NOME DO PROPRIETÁRIO CPF:

AUTOR DO PROJETO: ARQUITETO / ENGENHEIRO CAU / CREA

RESPONSÁVEL TÉCNICO: ARQUITETO / ENGENHEIRO CAU / CREA

Keuley Tamyres Carvalho Pacheco
Eng. Civil
CREA 1917971877

APROVAÇÕES:

ENDEREÇO: AV. DIRCEU ARCOVERDE - CENTRO
AMARANTE/ PI

CONTEÚDO: PLANTA BAIXA, DETALHAMNETO E TABELAS

REVISÃO:

DESENHISTA:

ESCALA: Indicada

FORMATO: A1 (841 x 594)

DATA: 19/07/2021

ELE/CAB
01/02